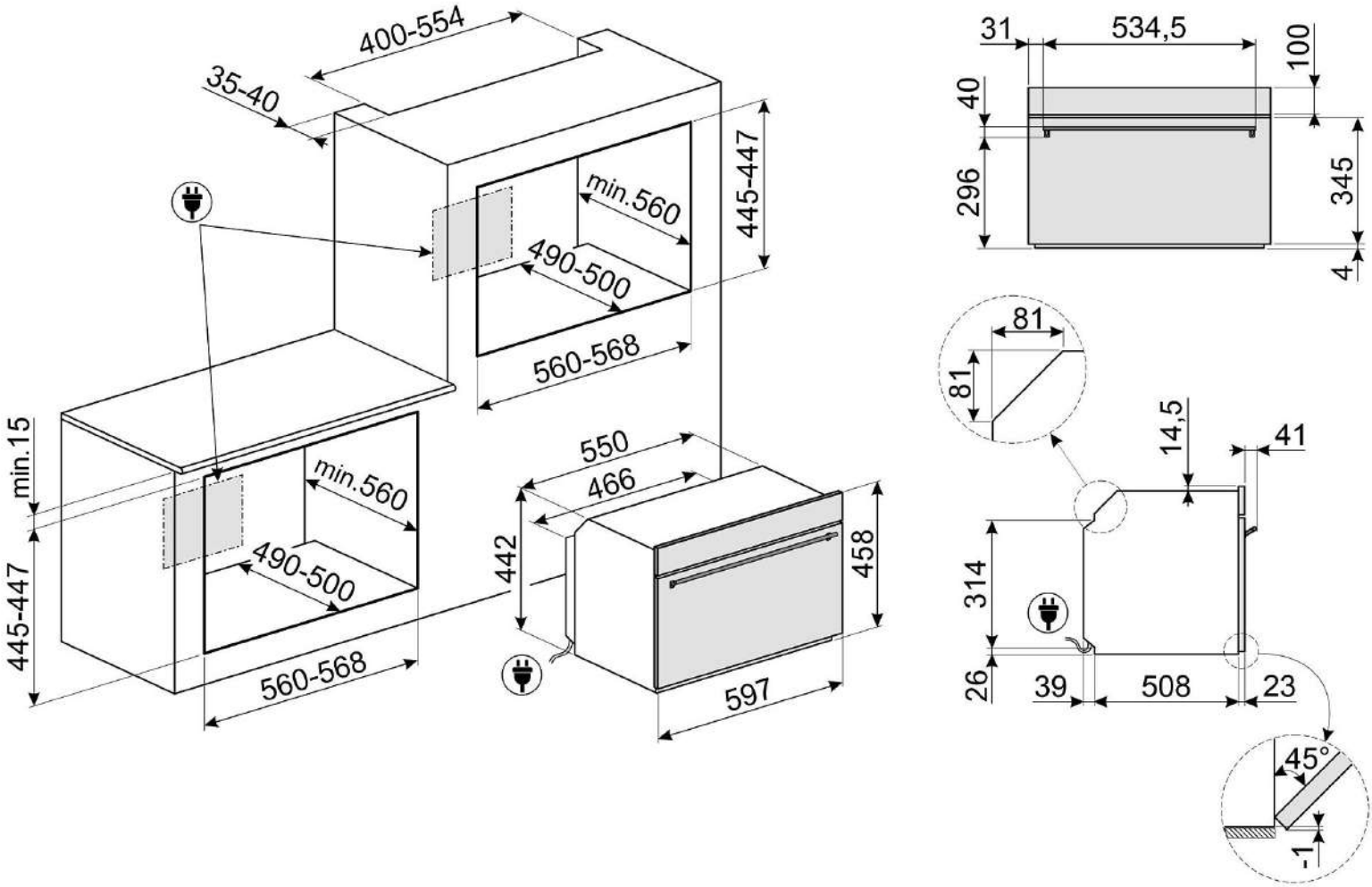
400-554
35-40
445-447
min.560
490-500
560-568
min.15
445-447
min.560
490-500
560-568
550
466
442
458
597
31
534,5
100
40
296
345
4
81
81
14,5
41
314
26
39
508
23
45°
-1