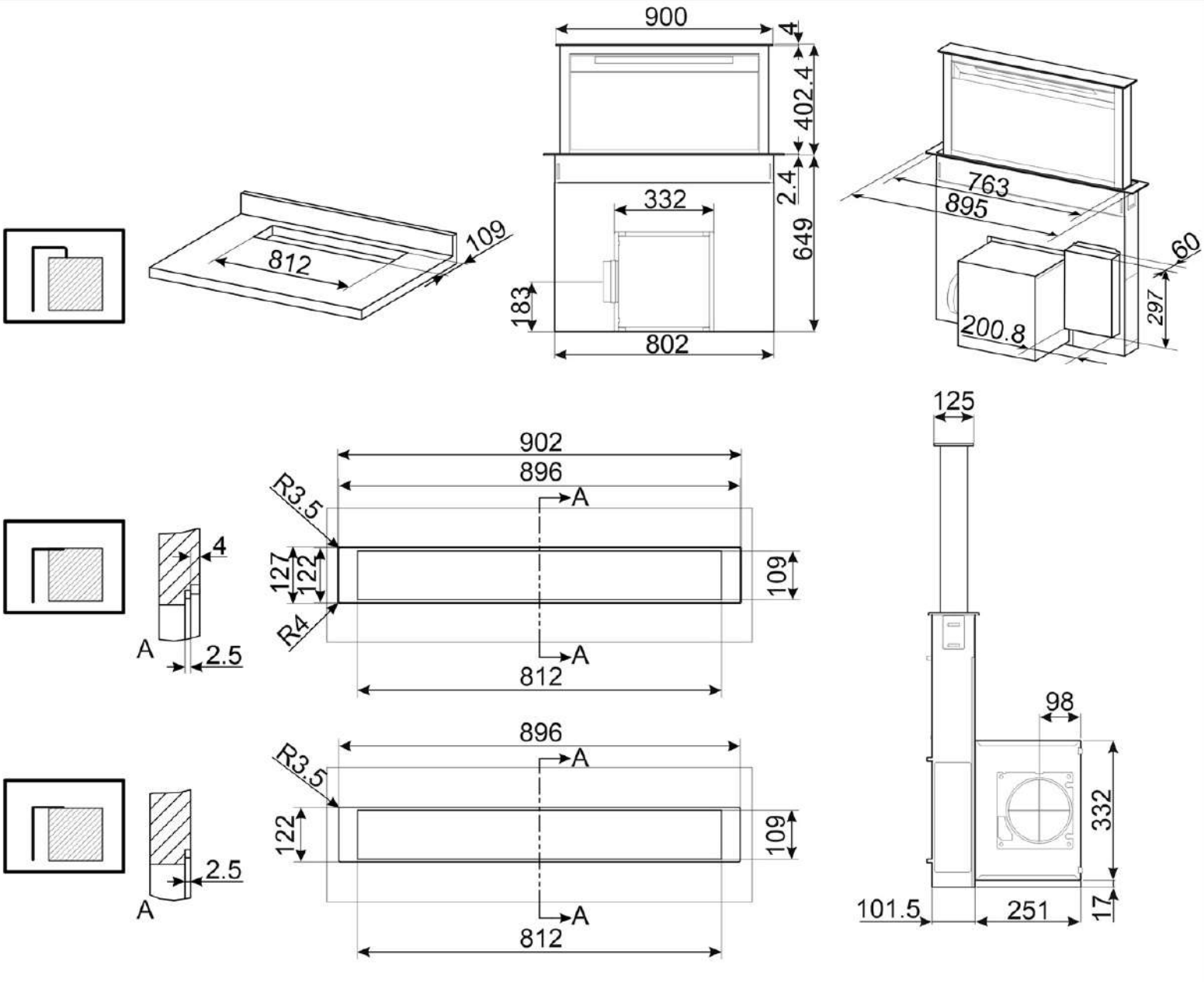
900
4
402.4
2.4
649
332
183
802
763
895
60
297
200.8
812
109
125
902
896
R3.5
A
127
122
109
R4
A
2.5
812
98
896
R3.5
A
122
109
2.5
A
812
332
101.5
251
17